50
1967 – 2017

SPAX®
Die Schraube

SPAX – Outdoor

SPAX Outdoor.

Für Terrasse und Fassade.

Inhalt

Terrasse

SPAX Terrassenschraube
in Edelstahl rostfrei A2 und A2 antik 4–5

SPAX Terrassenschraube NEU
in Edelstahl rostfrei A4 6–7

SPAX für Terrassen, Wege und Stege
in Edelstahl rostfrei A4 8–9

SPAX für Holzkonstruktionen auf Aluminium
in Edelstahl rostfrei A2 10–11

SPAX Bold Terrassenschraube
in Edelstahl rostfrei A2 12–13

Terrassezubehör

SPAX Kaiman *pro* zur Ausrichtung von Deckbrettern 14–15

SPAX Air zur besseren Durchlüftung 16–17

SPAX Pads und Abdeckband für konstruktiven Holzschutz 18–19

SPAX Stick zur nicht sichtbaren Befestigung von Deckbrettern 20–21

SPAX Lift – höhenverstellbare Terrassenträger 22–23

SPAX Bohrer für ein sauberes Schraubbild 24–25

SPAX BITs *T-STAR plus* für eine optimale Kraftübertragung 26–27

Garden

SPAX Pfostenschraube
in Edelstahl rostfrei A1 28–29

SPAX Tellerkopfschrauben
Ø 6,0 mm und Ø 8,0 mm in Edelstahl rostfrei A2 30–31

Fassade

SPAX Sortimentsübersicht
Informationen zur geeigneten Holz- und Schraubenauswahl 32–33

SPAX Fassadenschraube mit Fixiergewinde
in Edelstahl rostfrei A2 und A2 antik 34–35

SPAX Fassadenschraube mit *CUT-Spitze*
in Edelstahl rostfrei A2 36–37

SPAX Fassadenschraube mit sehr kleinem Kopf
in Edelstahl rostfrei A2 38–39

Die im Fassadenbereich gezeigten Anwendungsdarstellungen sind nur beispielhaft gewählt. Detailinformationen erhalten Sie z.B. in den Fachregeln des Zimmerhandwerks 01 „Außenwandbekleidungen aus Holz- und Holzwerkstoffen“.

Quelle: Holzbau Deutschland – Bund Deutscher Zimmermeister

Terrasse

Die Schraube für Holzterrassen
in Edelstahl rostfrei A2 und A2 antik.

SPAX Terrassenschraube
in Edelstahl rostfrei A2 und A2 antik.

Leichtes Verschrauben auch von Hart- und Tropenhölzern*

Schritt 1: Diele und Holzunterkonstruktion mit SPAX Stufenbohrer (siehe Seite 25) vorbohren. Möglichst über die komplette Schraubenlänge mit hoher Drehzahl (ca. 3.000 U/min) vorbohren.

Um mögliche Verfärbungen des Holzes zu vermeiden, empfehlen wir, das durch das Bohren entstandene Bohrmehl direkt nach dem Bohren zu entfernen.

Schritt 2: Die Terrassenschraube mit SPAX-BIT *T-STAR plus* T25 ohne Unterbrechung kopfbündig verschrauben.

Ergebnis: Einwandfreie Optik und geringe Spaltwirkung beim Versenken durch Zylinderkopf. Durch Fixiergewinde fester Sitz des Holzbelags auf der Unterkonstruktion.

Die SPAX Vorteile:

- *T-STAR plus* T25
- Zylinderkopf
- Fixiergewinde
- SPAX typisches Wellenprofil
- *CUT-Spitze*
- Edelstahl rostfrei A2 und rostfrei A2 antik
- Gleitbeschichtet
- Zertifizierter Herkunftsnachweis

*Bei Harthölzern ist ein Vorbohren zu empfehlen.

SPAX Video „Terrasse“

SPAX Terrassenschraube
Edelstahl rostfrei A2

Abmessungen [mm]				VE	SPAX-Nummer
Gewinde-Ø d1	Gesamtlänge Ls	Teilgewindelänge LgT	Klingengröße T	SPAX BOX [Stück]	
5,0 Ø d_K = 7,0 mm	40	21	25	200	0537000500403
	50	21	25	200	0537000500503
	60	26	25	100	0537000500603
	70	31	25	100	0537000500703
	80	36	25	100	0537000500803

SPAX Terrassenschraube
Edelstahl rostfrei A2 antik

5,0 Ø d_K =7,0 mm	50	21	25	200	0537900500503
	60	26	25	100	0537900500603

Terrasse

Die Schraube für Holzterrassen **in Edelstahl rostfrei A4.**

SPAX Terrassenschraube
in Edelstahl rostfrei A4.

Leichtes Verschrauben auch von Hart- und Tropenhölzern*.
Dauerhafter Korrosionsschutz.

Schritt 1: Diele und Holzunterkonstruktion mit SPAX Bohrsenker Ø 4mm (siehe Seite 25) vorbohren. Möglichst über die komplette Schraubenlänge mit hoher Drehzahl (ca. 3.000 U/min) vorbohren.

Um mögliche Verfärbungen des Holzes zu vermeiden, empfehlen wir, das durch das Bohren entstandene Bohrmehl direkt nach dem Bohren zu entfernen.

Schritt 2: Die Terrassenschraube mit SPAX-BIT *T-STAR plus* T25 ohne Unterbrechung kopfbündig verschrauben.

Ergebnis: Einwandfreie Optik und geringe Spaltwirkung beim Versenken durch Zylinderkopf. Durch Fixiergewinde fester Sitz des Holzbelags auf der Unterkonstruktion.

Die SPAX Vorteile:

- *T-STAR plus* T25
- Zylinderkopf
- Fixiergewinde
- SPAX typisches Wellenprofil
- *CUT-Spitze*
- Edelstahl rostfrei A4
- Gleitbeschichtet
- Zertifizierter Herkunftsnachweis

*Bei Harthölzern ist ein Vorbohren zu empfehlen.

SPAX Terrassenschraube
Edelstahl rostfrei A4

A4 AISI 316 | A4

Abmessungen [mm]				VE	SPAX-Nummer
Gewinde-Ø d1	Gesamtlänge Ls	Teilgewindelänge LgT	Klingengröße T	SPAX BOX [Stück]	
6,0 Ø d_K = 7,0 mm	40	23	25	200	0538000600403
	50	23	25	100	0538000600503
	60	28	25	100	0538000600603
	80	40	25	100	0538000600803
	100	40	25	100	0538000601003

Terrasse

Die Schraube für Terrassen, Wege und Stege **in Edelstahl rostfrei A4.**

SPAX für Terrassen, Wege und Stege
in Edelstahl rostfrei A4.

Leichtes Verschrauben auch von Hart- und Tropenhölzern*. In harten Hölzern ist ein Vorbohren mit Ø 6 mm auf die gesamte Schraubenlänge zu empfehlen. Verwenden Sie dazu den SPAX Bohrsenker Ø 6 mm (siehe Seite 25). Dauerhafter Korrosionsschutz – Besonders geeignet für den Küstenbereich in Edelstahl rostfrei A4.

Schritt 1: Vorbohren mit SPAX Bohrsenker Ø 6 mm auf die gesamte Schraubenlänge. Die gezeigte Holzdiele ist 45 mm dick.

Um mögliche Verfärbungen des Holzes zu vermeiden, empfehlen wir, das durch das Bohren entstandene Bohrmehl direkt nach dem Bohren zu entfernen.

Schritt 2: Verschraubung mit SPAX-BIT *T-STAR plus* T40.

Ergebnis: Einwandfreie Optik und geringe Spaltwirkung beim Versenken durch Zylinderkopf.

Die SPAX Vorteile:

- *T-STAR plus* T40
- Zylinderkopf
- Fixiergewinde
- SPAX typisches Wellenprofil
- *CUT-Spitze*
- Edelstahl rostfrei A4
- Gleitbeschichtet
- ETA beantragt

*Bei Harthölzern ist ein Vorbohren zu empfehlen.

SPAX für Terrassen, Wege und Stege
Edelstahl rostfrei A4

A4 AISI 316 | A4

Abmessungen [mm]				VE	SPAX-Nummer
Gewinde-Ø d1	Gesamtlänge Ls	Teilgewindelänge LgT	Klingengröße T	SPAX BOX [Stück]	
8,0 Ø d_K = 10 mm	120	50	40	50	0538000801205

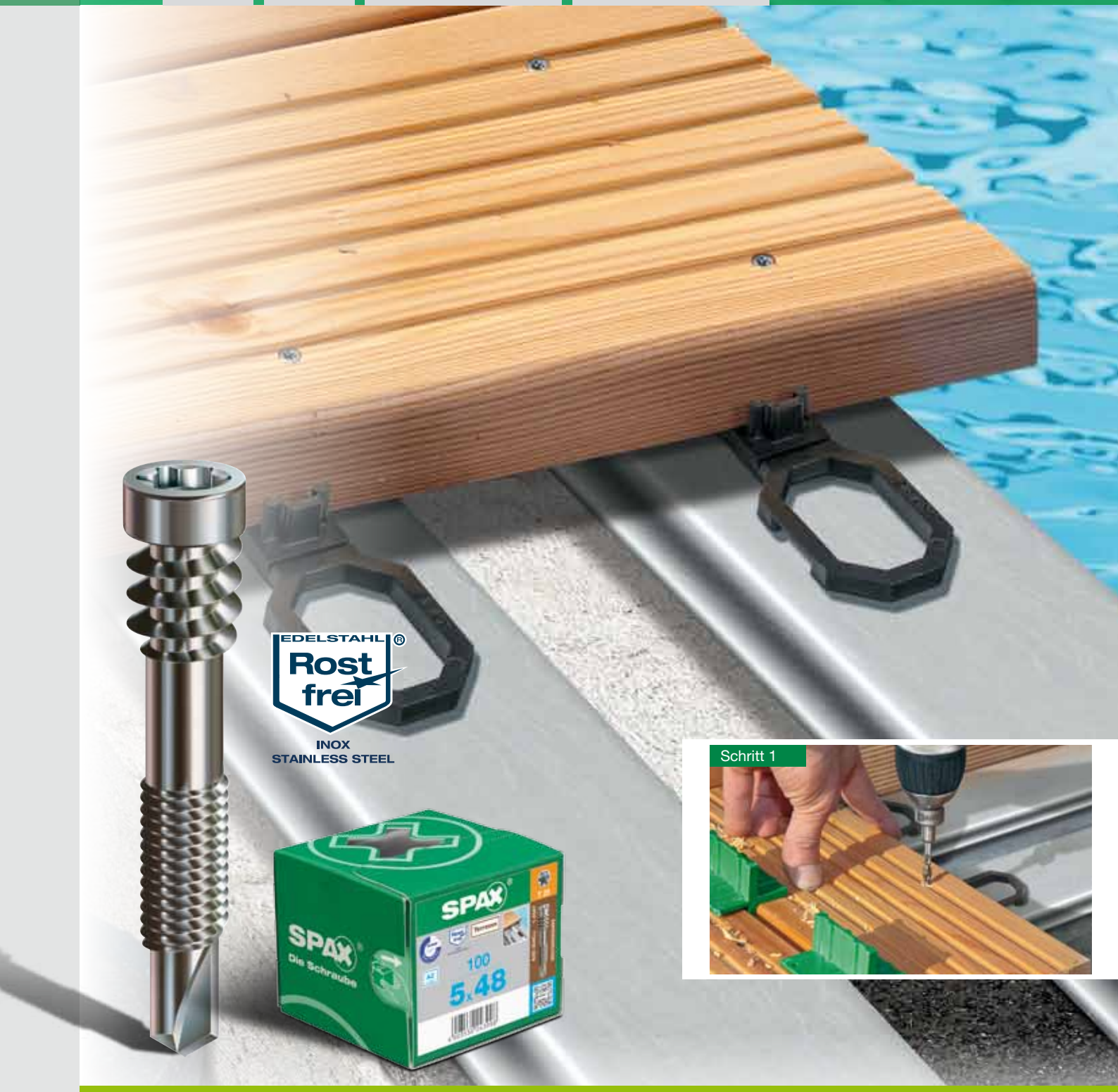

Terrasse

Die Schraube für Holzdielen auf Aluminium **in Edelstahl rostfrei A2.**

Die neue Lösung
für Holzdielen auf Aluminium.

Das Fixiergewinde verringert Knarrgeräusche in der Dielenkonstruktion. Stabiles Blech-Doppelgang-Gewinde für erhöhte Haltekräfte in Aluminium. Bohrspitze für Aluminiumprofile bis 4,0 mm Wandstärke ohne Vorbohren des Aluminiums. Sehr niedrige Aufbauhöhe der Terrassengesamt konstruktion von min. 46 mm möglich.

Schritt 1: Holzartenabhängiges Vorbohren der Diele mit SPAX Holzbohrer Durchmesser 5,2 mm (siehe Seite 25). Das Aluminiumprofil nicht vorbohren!

Um mögliche Verfärbungen des Holzes zu vermeiden, empfehlen wir, das durch das Bohren entstandene Bohrmehl direkt nach dem Bohren zu entfernen.

Schritt 2: Die Terrassenschraube mit SPAX-BIT *T-STAR plus* T25 und SPAX Drive STOP (siehe Seite 27) kopfbündig verschrauben.

Ergebnis: Einwandfreie Optik, kein Spleißen und keine Holzverwerfung. Schraubenverbindung auch wieder lösbar ohne Kopfabrisse.

Empfehlung: Einsatz von SPAX Air zwischen Deckbrett und Aluminiumprofil. Einsatz SPAX Bohrsenker 4 mm in Kombination mit SPAX Holzbohrer 5,2 mm. Einsatz SPAX Drive STOP – variabler Tiefenanschlag.

Nicht geeignet für:
Hölzer mit starkem Wechseldrehwuchs (Cumarú, Massaranduba, IPE Dielen > 21 x 120 mm etc.)

Verarbeitungshinweis:
Länge: 44 mm
für max. 20 mm Dielen
Länge: 48 mm
für max. 24 mm Dielen

Alu-Unterkonstruktion in Stärke 3,0 mm für Weichholz
Alu-Unterkonstruktion in Stärke 4,0 mm für Hartholz

Die SPAX Vorteile:

- *T-STAR plus* T25
- Zylinderkopf
- Bohrspitze
- Edelstahl rostfrei A2
- Gleitbeschichtet

SPAX für Holzkonstruktionen auf Aluminium
Edelstahl rostfrei A2

A2 AISI 304 | A2

Abmessungen [mm]				VE	SPAX-Nummer
Gewinde-Ø d1	Gesamtlänge Ls	Teilgewindelänge LgT	Klingengröße T	SPAX BOX [Stück]	
5,0 Ø d_k = 7,0 mm	44	18	25	100	0557000500443
	48	18	25	100	0557000500483

A2 AISI 304

EDELSTAHL Rostfrei INOX STAINLESS STEEL

TÜV NORD Made in Germany

MADE IN GERMANY SPAX

Terrasse

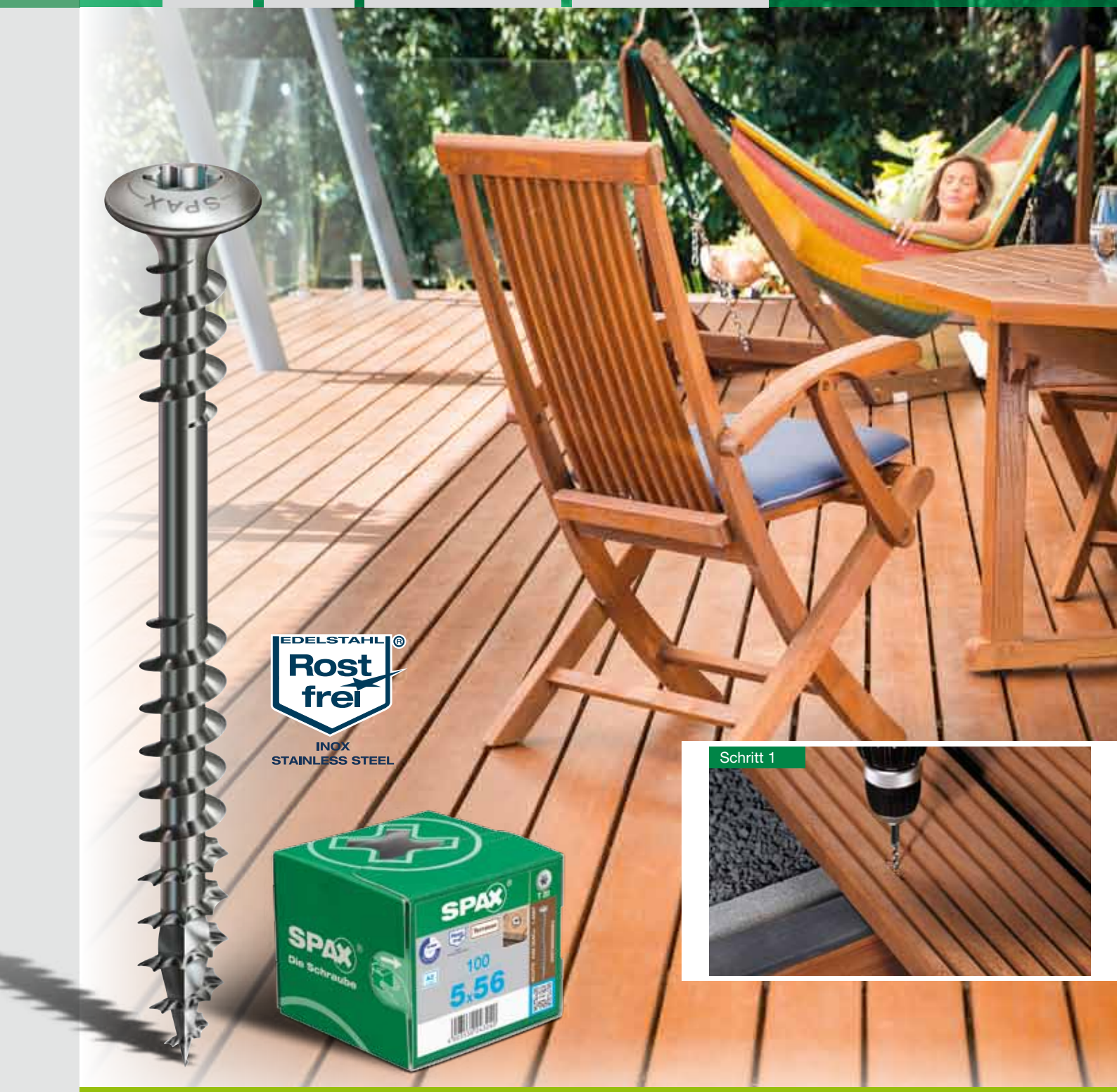

Terrasse

Die Schraube für Holzterrassen mit sichtbarer Befestigung **in Edelstahl rostfrei A2.**

Die ideale Schraube

für Holzterrassen mit sichtbarer Befestigung.

Das Fixiergewinde verringert Knarrgeräusche in der Dielenkonstruktion. Der Zierkopf sorgt für ein ästhethisches Schraubbild.

Schritt 1: Vorbohren mit SPAX Bohrsenker Ø 4 mm (siehe Seite 25) auf die gesamte Schraubenlänge.

Um mögliche Verfärbungen des Holzes zu vermeiden, empfehlen wir, das durch das Bohren entstandene Bohrmehl direkt nach dem Bohren zu entfernen.

Schritt 2: Verschraubung mit SPAX-BIT *T-STAR plus* T20.

Ergebnis: Einwandfreie Optik durch Zierkopf.

Die SPAX Vorteile:

- *T-STAR plus* T20
- Zierkopf
- Fixiergewinde
- *4CUT*
- Edelstahl rostfrei A2
- SPAX typisches Wellenprofil
- Zertifizierter Herkunftsnachweis

SPAX Bold
Edelstahl rostfrei A2

A2 AISI 304 | A2

Abmessungen [mm]				VE	SPAX-Nummer
Gewinde-Ø d1	Gesamtlänge Ls	Teilgewindelänge LgT	Klingengröße T	SPAX BOX [Stück]	
5,0 Ø d_K = 10,0 mm	56	28	20	100	0567000500563

Terrassenzubehör

Das Zubehör
zur Ausrichtung verzogener Deckbretter.

SPAX Video „Kaiman *pro*“

Terrassenzubehör

zur Ausrichtung verzogener Deckbretter.

Verzogene Dielen können nur mit erheblicher Kraft wieder gerade gebogen werden. Dank seines patentierten Hebelprinzips verstärkt der SPAX Kaiman Ihren Hebeldruck um das 12-fache. Das bedeutet 30 kp (Kilopond) Hebeldruck ergeben 360 kp auf der Dielenwange! Die Wangen des Kaimans drücken dabei flächig auf die Dielenwange, ohne eine Beschädigung der Holzstruktur zu verursachen. Im Gegensatz dazu kommt es bei der Benutzung von Spanngurten leider immer wieder zu Beschädigungen.

SPAX Kaiman *pro*
SPAX Brettrichter (Kaiman *pro*) zur einfachen Ausrichtung verzogener Deckbretter

SPAX Einschraubschablone (Liner)

4 Stück SPAX Fugenlehren für je 4 Fugenbreiten: 4, 5, 6, 7 mm

VE: 1 Set im Koffer
SPAX-Nummer: 5009409872009

SPAX Fugenlehre
Fugenlehre für 4 Fugenbreiten: 4, 5, 6, 7 mm

Beachten Sie die individuellen Vorgaben der Holzlieferanten

12 Stück in Henkelbox

VE: 3 x 12 Stück im Umkarton
SPAX-Nummer:
5000009186209

SPAX Air

Zur Erstellung von Lüftstegen und besseren Durchlüftung von Terrassen.

Zur Erstellung von Lüftstegen und **besseren Durchlüftung von Terrassen.**

Nässe ist der Feind des Bauherrn. Das gilt insbesondere für permanent anliegende Feuchtigkeit, sogenannte Staunässe; hier verrottet Holz zuerst. Mit SPAX Air gibt es nun eine einfache Möglichkeit die Dielen von der Unterkonstruktion zu trennen, was eine bessere Durchlüftung gewährleistet. Gleichzeitig sorgt SPAX Air für den richtigen und gleichmäßigen Abstand zwischen den Dielenbrettern und erleichtert somit den Aufbau erheblich.

Die SPAX Vorteile:

- Trennt die Diele von der Unterkonstruktion
- Sorgt für eine optimale Unterlüftung
- Verhindert Staunässe
- Sorgt für den richtigen Abstand zwischen den Dielen
- Dielenabstand 4,5 und 6,5 mm

SPAX Air
für Dielenabstände von: 4,5 und 6,5 mm

40 Stück in Henkelbox,
VE 3 Henkelboxen
SPAX-Nummer:
Abstand 4,5: 5009422544009
Abstand 6,5: 5009422564009

100 Stück in Henkelbox,
VE 1 Henkelbox
SPAX-Nummer:
Abstand 4,5: 5009422545009
Abstand 6,5: 5009422565009

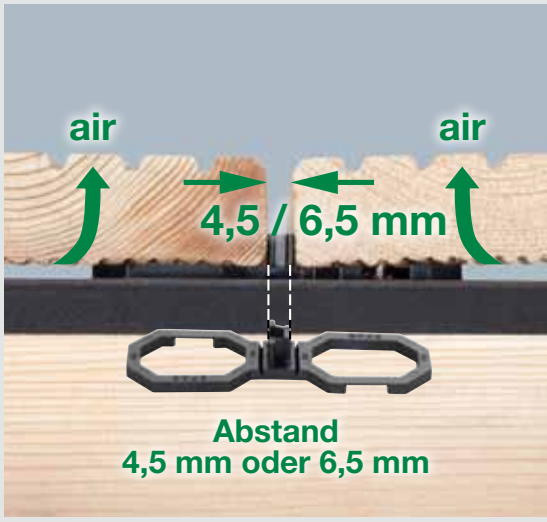

Terrassenzubehör

Das Zubehör
für konstruktiven Holzschutz.

Terrassenzubehör

für konstruktiven Holzschutz.

Nässe ist der Feind des Bauherrn. Das gilt insbesondere für permanent anliegende Feuchtigkeit, sogenannte Staunässe; hier verrottet Holz zuerst. Um dies zu verhindern bietet SPAX Hilfsmittel für den konstruktiven Holzschutz.

SPAX Pads
Schützt die Holzunterkonstruktion vor Bodenfeuchte

Abmessung: 100 x 100 x 8 mm

25 Stück gebündelt

VE: 10 x 25 Stück im Umkarton
SPAX-Nummer:
5000009186609

SPAX Abdeckband
Schützt die Holzunterkonstruktion vor Niederschlagswasser

Zellkautschuk, stark selbstklebend

Materialstärke: 1 mm

Abmessung: 20 m x 80 mm auf Rolle

VE: 6 Rollen im Umkarton
SPAX-Nummer:
5000009186409

SPAX Stick

Zur nicht sichtbaren Befestigung von Holzterrassen.

Zur nicht sichtbaren Befestigung
von Holzterrassen.

Der verdeckte Verbinder SPAX Stick sorgt für eine makellose Optik. Eine einfache und sichere Montage ist garantiert. Die hohe mechanische Festigkeit des Sticks verleiht den Terrassendielen hohe Stabilität. Ein Quetschen der Unterkonstruktion ist dank der großen Auflagefläche des SPAX Sticks praktisch ausgeschlossen. Die passenden Halbrundkopfschrauben werden im Paket gleich mitgeliefert.

Die SPAX Vorteile:

- Nicht sichtbare Befestigungen von Holzterassen
- Enthält passende SPAX mit Halbrundkopf
- Einfach und sicher

Verwendungshinweis:

Nicht geeignet für:

- Hölzer mit starkem Wechseldrehwuchs (Cumarú, Massaranduba etc.)
- Holz Komposit Dielen (WPC)

Bei sehr harten Importhölzern:

- Vorbohren empfohlen Ø 3,0 mm
- Unterkonstruktion alle 40 cm max.

SPAX Stick 1 m² HKB M

VE: 3 Henkelboxen
SPAX-Nummer: 52017404502159

SPAX Stick 4 m² HKB L

VE: 1 Henkelbox
SPAX-Nummer: 52017404502259

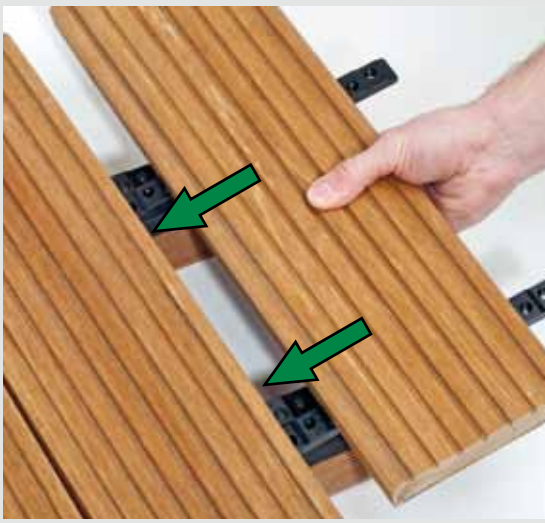

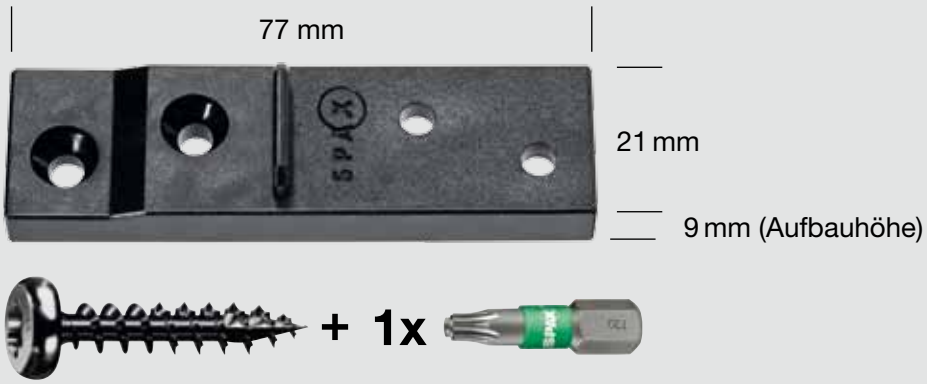

Terrassenzubehör

Terrassenträger
als höhenverstellbares Verlegesystem.

Terrassenträger

als höhenverstellbares Verlegesystem.

Die Lift Terrassenträger schaffen eine stabile Basis für die Holzdielen und lassen sich durch eine einfache Drehbewegung in der Höhe anpassen.
Das SPAX Liftsystem hebt die Unterkonstruktion vom Boden und verhindert so aufsteigende Feuchtigkeit.
Zur Angleichung größerer Höhen werden die Lift Extension Verlängerungsstücke verwendet.

SPAX Free lift

Passend für Metallträger von 91 mm Breite

Stufenlos höhenverstellbar bis zu 30 mm

Zum einfachen Ausgleichen von Höhenunterschieden beim Terrassenbau

VE: 45 (3 x 15 Stück) im Umkarton
SPAX-Nummer: 5009400009109

SPAX Lift 3/5

Für Terrassenträger von 20–75 mm Breite

Stufenlos höhenverstellbar zwischen 33–50 mm

Belastbar bis 800 kg

Für ca. 6 m² Fläche

VE: 30 (3 x 10 Stück) im Umkarton
SPAX-Nummer: 5009435355009

SPAX Lift 5/9

Für Terrassenträger von 20–75 mm Breite

Stufenlos höhenverstellbar zwischen 55–82 mm

Belastbar bis 800 kg

Für ca. 5 m² Fläche

VE: 24 (3 x 8 Stück) im Umkarton
SPAX-Nummer: 5009459558509

SPAX Extension Verlängerungsstück für SPAX Free Lift und Lift 5/9

Einfach aufsteckbarer Aufsatz, Höhe 35 mm

Erlaubt die Anpassung auch an größere Höhenunterschiede (z. B. am Hang)

VE: 144 (8 x 18 Stück) im Umkarton
SPAX-Nummer: 5009400003500

Terrassenzubehör

Das Zubehör
für ein sauberes Schraubbild.

Terrassenzubehör

für ein sauberes Schraubbild.

Vorbohren gewährleistet ein sauberes Schraubbild und verhindert Spannungsrisse um das Schraubloch. Dies erhöht die Lebensdauer Ihrer Terrasse und macht das Verarbeiten leichter. Durch die spezielle, auf den Zylinderkopf der SPAX Terrassenschraube abgestimmte zweite Bohrstufe vermeiden Sie „Teichbildung“ um das Schraubloch. Bei zu tiefen Senklöchern verrottet das Holz oft zuerst um das Schraubloch.

Möglichst über die komplette Schraubenlänge mit hoher Drehzahl (ca. 3.000 U/min) vorbohren!

SPAX Stufenbohrer
Mit 2 Bohrstufen von Ø 4,1 mm und Ø 6,5 mm

VE: 5 Stück in Dosen, einzeln verpackt
SPAX-Nummer: 5009409873005

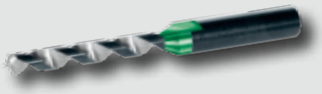

SPAX Bohrer Ø 5,2 mm

Holzbohrer mit Ø 4,0 mm Schaft und Ø 5,2 mm Spindel, Spindellänge 19 mm

VE: 5 Stück in Dosen, einzeln verpackt
SPAX-Nummer: 5009409875005

Empfehlung: Verwendung mit SPAX Bohrsenker Ø 4 mm

SPAX Bohrsenker Ø 4 mm
1 x Holzbohrer Ø 4 mm,
1 x Senker Ø 6,5 mm,
1 x Innensechskantschlüssel

VE: 1 Set in Dose, einzeln verpackt
SPAX-Nummer: 5000009186049

SPAX Bohrsenker Ø 6 mm
2 x Holzbohrer Ø 6 mm,
1 x Senker Ø 9,5 mm,
1 x Innensechskantschlüssel

VE: 1 Set in Dose, einzeln verpackt
SPAX-Nummer: 5000009186069

Terrassenzubehör

Das Zubehör
für eine optimale Kraftübertragung.

Terrassenzubehör

für eine optimale Kraftübertragung.

Passend zu unserem SPAX Sortiment mit *T-STAR plus* Kraftangriff bieten wir exakt auf unsere Schrauben abgestimmte SPAX BITs *T-STAR plus* mit Farbcodierung. Diese gibt es in den Klingengrößen T10 bis T40. Sie realisieren mit SPAX BITs *T-STAR plus* eine bessere Kraftübertragung, höhere Standzeiten, ein schnelleres Einfädeln und einen besseren Passsitz. Darüber gelingt ein schnellerer Zugriff durch die Farbcodierung.

SPAX-BITs
***T-STAR plus* T25**

Weitere Angaben finden Sie in unser Preisliste oder unter www.spax.com/de/handwerker/schraubenfinder/produkte/extras/bits

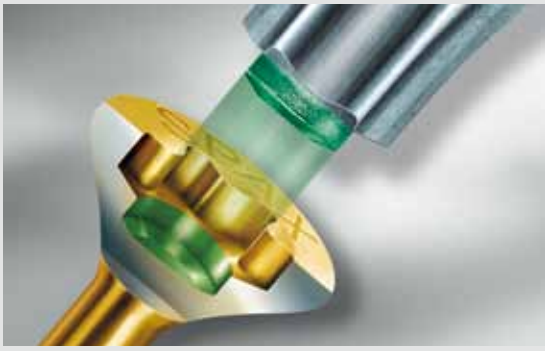

SPAX BIT*check T-STAR plus*
Rapidaptor BIT-Halter mit 6 SPAX-BITs *T-STAR plus,* Länge: 25 mm

VE: 10 Stück BIT*check* im Thekendisplay
SPAX-Nummer: 5000009181309

SPAX Drive STOP
variabler Tiefenanschlag
1/4“ BIT-Aufnahme mit Sprengring

Für einen BIT Wechsel den Tiefenanschlag abschrauben, damit der BIT besser zugänglich wird. Bei stramm sitzendem BIT gegebenenfalls eine Zange benutzen und damit den BIT aus der Halterung lösen.

1 SPAX-BIT *T-STAR plus* T25 INOX
3 Stück Filzringe als Ersatz

VE: 1 Stück in Klarsichtbox
SPAX-Nummer:
5000009186909

Garten

Die Schraube zur Befestigung von Pfosten

für Pergola, Gartenhaus und Gartenzäune.

SPAX Pfostenschraube
in Edelstahl rostfrei.

Die SPAX Pfostenschraube ist die passende Befestigung für Holzzaunpfosten an Bodenankern. Sie ist passend für viele Arten von Metallankern.

Der Kragen unter dem Schraubenkopf sorgt für einen sauberen Abschluss. Der spezielle Zentrierkopf passt sich an die meisten Metallträger an und gibt ein hervorragendes Bild ab. Ihre rostfreie Ausführung verringert die Bildung von Rostflecken. Aufgrund ihrer *CUT-Spitze* ist ein Vorbohren nicht nötig.*

Umständliches Arbeiten mit herkömmlichen Schlüsselschrauben entfällt.

Die SPAX Vorteile:

- *T-STAR plus* T40
- Zentrierkopf
- SPAX typisches Wellenprofil
- *CUT-Spitze*
- Edelstahl rostfrei
- Selbstbohrend
- Zertifizierter Herkunftsnachweis

*Bei Harthölzern ist ein Vorbohren zu empfehlen.

SPAX Video „Pergola“

SPAX Pfostenschraube
Edelstahl rostfrei A1

AISI 430 **A1**

Abmessungen [mm]				VE	SPAX-Nummer
Gewinde-Ø d1	Gesamtlänge Ls	Vollgewindelänge LgV	Klingengröße T	SPAX BOX [Stück]	
8,0 Ø d_K = 14 mm	50	44	40	50	35708000601001

A2 AISI 304

EDELSTAHL Rostfrei INOX STAINLESS STEEL

CE 13 DoP 1 0672-CPD-I 14.12.17 ETA-12/0114

MPA Z-9.1-235

MPA Z-9.1-449

TÜV NORD Made in Germany

MADE IN GERMANY SPAX

Garten

Die SPAX zur Verschraubung von Latten, Kanthölzern, Tritt- und Setzstufen **in Edelstahl rostfrei A2.**

SPAX Tellerkopf

6,0 und 8,0 mm in Edelstahl rostfrei A2.

Die SPAX Tellerkopf 6 und 8 mm sind ideal zur Verschraubung von Latten, Kanthölzern und Trittstufen im Außenbereich.

Die Tellerkopf 6 mm ermöglicht ein einfaches Verschrauben von Stahlteilen und Blechen an Holz ohne vorheriges Ansenken des Bohrloches.
Der Tellerkopf sorgt zudem für eine verbesserte Einspannwirkung selbst bei der Verschraubung dünner Bleche. Mit dem Gewindedurchmesser 6 mm können auch schmale und dünne Holzquerschnitte verschraubt werden.

Der Tellerkopf garantiert auch bei der 8 mm-Variante höhere Kopfdurchzugskräfte und erlaubt so größere Schraubenabstände. Ab Schraubenlängen von 160 mm verringert die besondere Ausformung am Gewindeauslauf der Teilgewindeschrauben außerdem deutlich das Einschraubdrehmoment.

Die SPAX Vorteile:

- *T-STAR plus* T30 / T40
- Tellerkopf
- Wellenprofil
- *4CUT*
- Edelstahl rostfrei A2
- Gleitbeschichtet
- Zertifizierter Herkunftsnachweis

SPAX Tellerkopf 6 mm
Edelstahl rostfrei A2

A2 AISI 304 | A2

Abmessungen [mm] Gewinde-Ø d1	Gesamtlänge Ls	Gewindelänge Lg	Klingengröße T	VE SPAX BOX [Stück]	SPAX-Nummer
6,0 Ø d_K = 13,6 mm	60	56 ■	30	100	0257000600605
	80	61 ■	30	100	0257000600805
	100	61 ❑	30	100	0257000601005
	120	68 ❑	30	100	0257000601205
	140	68 ❑	30	100	0257000601405

SPAX Tellerkopf 8 mm
Edelstahl rostfrei A2

A2 AISI 304 | A2

8,0 Ø d_K = 20 mm	50	46 ■	40	50	0257000800505
	60	56 ■	40	50	0257000800605
	80	70 ■	40	50	0257000800805
	100	80 ■	40	50	0257000801005
	120	80 ■	40	50	0257000801205
	140	80 ❑	40	50	0257000801405
	160	80 ❑	40	50	0257000801605
	180	80 ❑	40	50	0257000801805
	200	80 ❑	40	50	0257000802005

■ *T-STAR plus,* Vollgewinde ❑ *T-STAR plus,* Teilgewinde

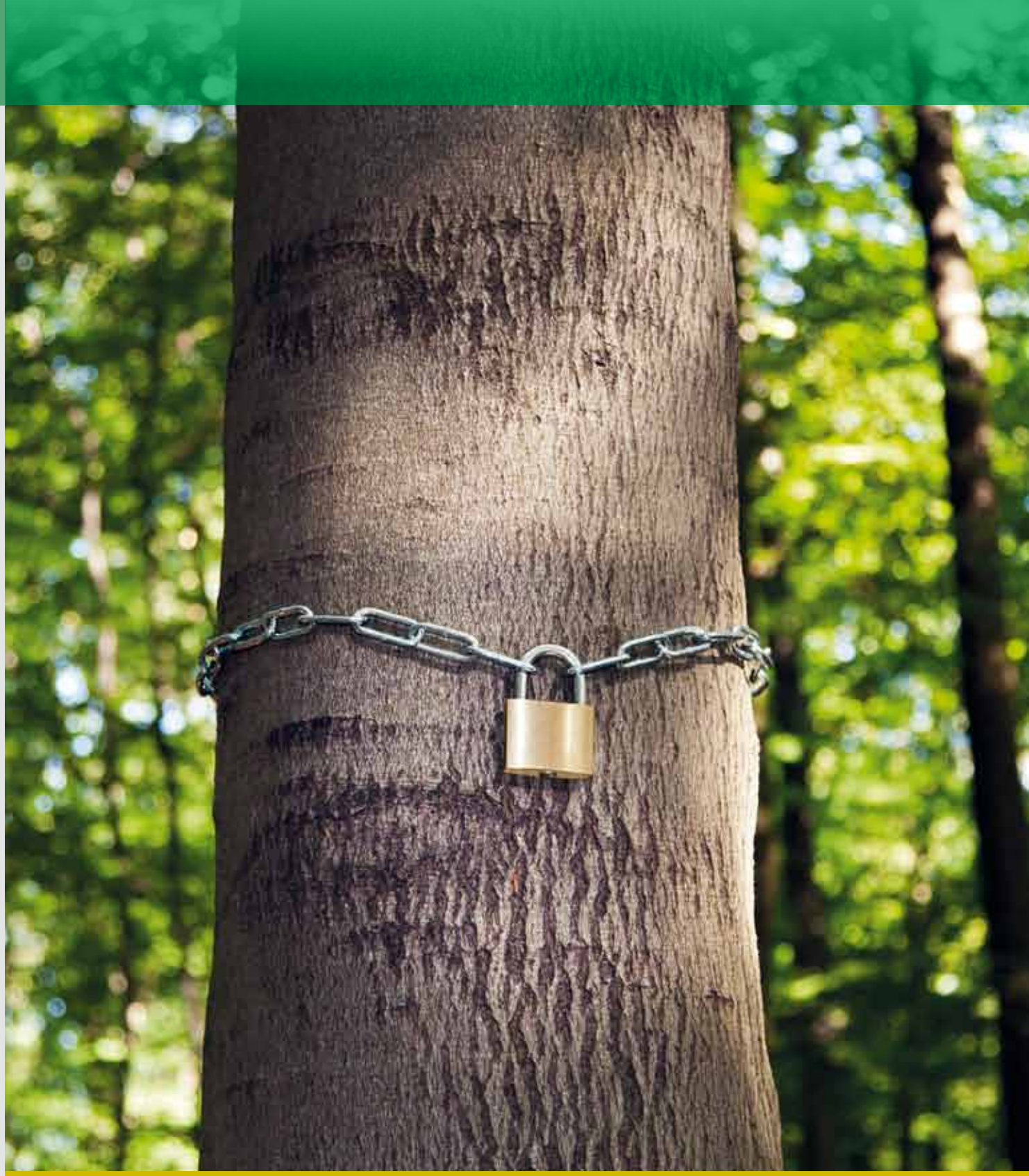

Informationen zur geeigneten Holz- und Schraubenwahl

Übersicht
Fassadensortiment

Die richtige Holzart ist mitentscheidend

für eine gute und saubere Fassadenmontage.

Da Fichtenholz auf Dauer nicht wetterbeständig ist, müssen Sie es streichen. Dies kann auf längere Sicht den Kostenvorteil gegenüber der Lärche oder Douglasie wieder relativieren: Wer einmal streicht, der streicht immer wieder!

Lärchen- und Douglasienholz sind sich in Eigenschaften und Optik sehr ähnlich und werden daher von Sägewerken auch oft gemischt verkauft. Sie zeichnen sich durch gute Wetterbeständigkeit und einen schönen, rötlichen Farbton aus, sind aber teurer als Fichtenholz.

Lärchenholz verfügt über weitaus mehr Harzgallen als Douglasienholz.

Welche Vorteile bietet die SPAX gegenüber dem Nagel oder der Klammer?

Ganz einfach: Eine mit einer SPAX hergestellte Verbindung ist leichter und ohne Beschädigungen wieder gezielt lösbar. So können z.B. einzelne Fassadenbretter ohne die Gefahr von Beschädigungen ausgetauscht werden. Genau dort liegt auch der wesentliche Vorteil gegenüber dem Nagel oder der Klammer.

Insbesondere die SPAX mit Fixiergewinde bietet den Vorteil, dass das Fassadenbrett wesentlich besser gehalten wird als mit einem Nagelkopf oder einem Klammerrücken.

Während beim Nagel oder bei der Klammer ein relativ hoher Kraftaufwand benötigt wird, um ein bündiges Versenken zu erzielen, erleichtern *CUT-Spitze/4CUT* und Wellenprofil das Versenken um ein Vielfaches.

Die Vorteile der Fassadenschraube:

- Einfach wieder zu lösen
- Lange Lebensdauer
- Hohe Tragfähigkeit
- Geringer Kraftaufwand

Übersicht SPAX Fassadensortiment

Ls (mm)	Ø d_k = 8 mm	Ø d_k = 8 mm	Ø d_k = 8,8 mm	Ø d_k = 9,7 mm	Ø d_k = 6 mm	Ø d_k = 7 mm	Ø d_k = 8 mm
d1	**4,5**	**4,5**	**4,5**	**5,0**	**4,0**	**4,5**	**5,0**
30							
35			❑				
40			❑		❑		
45			❑		❑		
50	◩	◩	❑				
60	◩	◩	❑	❑			
70	◩		❑	❑		❑	
80			❑	❑			
90				❑			
100				❑			❑

Ls = Gesamtlänge der Schraube
d1 = Gewindeaußendurchmesser
d_K = Kopfdurchmesser

❑ *T-STAR plus,* Teilgewinde
◩ *T-STAR plus,* Fixiergewinde

Fassade

Die Schraube zur Befestigung von **Fassaden mit Keilspundprofil**

Fassade mit Fixiergewinde:
zur sichtbaren und nicht sichtbaren Verschraubung

Die SPAX mit reduziertem Linsensenkkopf sorgt durch *T-STAR plus* mit Kraftangriff T20 für eine hohe Kraftübertragung sowie einen sicheren Sitz des Werkzeugs. Sauberes Versenken durch Fräsrippen.

Das Fixiergewinde ermöglicht eine feste und dauerhafte Verbindung zweier Hölzer. *4CUT* verringert wirkungsvoll ein Spalten des Holzes.

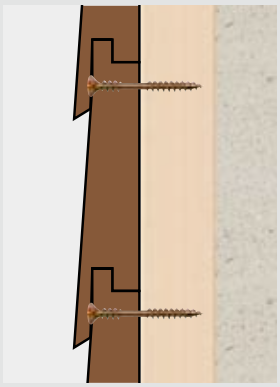

Nicht sichtbare Verschraubung

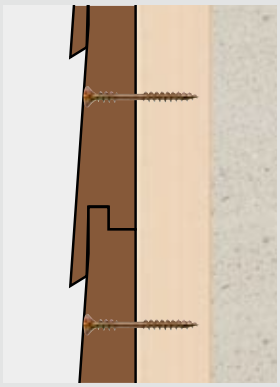

Sichtbare Verschraubung

Die SPAX Vorteile:

- *T-STAR plus* T20
- Linsensenkkopf mit Fräsrippen
- Fixiergewinde
- Wellenprofil
- *4CUT*
- Edelstahl rostfrei A2 und rostfrei A2 antik
- Gleitbeschichtet
- Zertifizierter Herkunftsnachweis

*SPAX Referenzbilder – mit freundlicher Genehmigung der Firma MetsäWood

SPAX Fassade mit Fixiergewinde
Edelstahl rostfrei A2

Abmessungen [mm]				VE	SPAX-Nummer
Gewinde-Ø d1	Gesamtlänge Ls	Teilgewindelänge LgT	Klingengröße T	SPAX BOX [Stück]	
4,5 Ø d_K = 8 mm	50	21,5	20	200	25470004505022
	60	26,5	20	100	25470004506022
	70	31,5	20	100	25470004507022

SPAX Fassade mit Fixiergewinde
Edelstahl rostfrei A2 antik

4,5 Ø d_K = 8 mm	50	21,5	20	200	25479004505022
	60	26,5	20	100	25479004506022

Fassade

Zur Montage von **Boden-Deckel-Schalungen**

Fassade mit *CUT-Spitze:*
zur sichtbaren und nicht sichtbaren Verschraubung

Die ideale SPAX mit Linsensenkkopf für Holzfassaden in der Außenanwendung. Sauberes Versenken durch Fräsrippen. Die *CUT-Spitze* verringert wirkungsvoll das Spalten des Holzes. Verarbeitung ohne Vorbohren möglich.

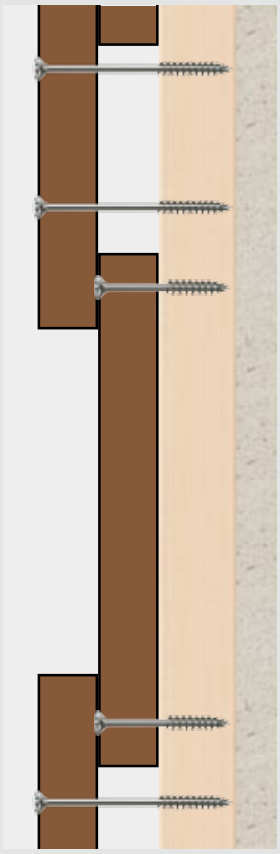

Sichtbare und nicht sichtbare Verschraubung

Die SPAX Vorteile:

- *T-STAR plus* T20
- Linsensenkkopf mit Fräsrippen
- Kopfdurchmesser: 8,8 mm / 9,7 mm
- SPAX typisches Wellenprofil
- *CUT-Spitze*
- Edelstahl rostfrei A2
- Gleitbeschichtet
- Zertifizierter Herkunftsnachweis

SPAX Fassade mit *CUT-Spitze*
Edelstahl rostfrei A2

A2 AISI 304 | A2

Abmessungen [mm]				VE	SPAX-Nummer
Gewinde-Ø d1	Gesamtlänge Ls	Gewindelänge Lg	Klingengröße T	SPAX BOX [Stück]	
4,5 Ø d_k = 8,8 mm	35	25	20	200	25170004503521
	40	25	20	200	25170004504021
	45	30	20	200	25170004504521
	50	32	20	200	25170004505021
	60	37	20	100	25170004506021
	70	42	20	100	25170004507021
	80	46	20	100	25170004508021
5,0 Ø d_k =9,7 mm	60	37	20	100	25170005006021
	70	42	20	100	25170005007021
	80	46	20	100	25170005008021
	90	61	20	100	25170005009021
	100	61	20	100	25170005010021

Fassade

Zur Verbindung von **Feder und Nut**

Fassade mit sehr kleinem Kopf
zur nicht sichtbaren Verschraubung

Die SPAX mit sehr kleinem Linsensenkkopf lässt sich gut versenken und sorgt für eine perfekte Verbindung von Feder und Nut. Punktgenaues Einschrauben durch spezielle *CUT-Spitze* verringert das Spleißen und Ausbeulen des Holzes.

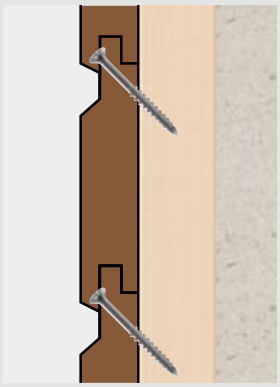

Nicht sichtbare Verschraubung

Die SPAX Vorteile:

- *T-STAR plus* T15/T20
- Linsensenkkopf
- SPAX typisches Wellenprofil
- *CUT-Spitze*
- Edelstahl rostfrei A2
- Gleitbeschichtet
- Zertifizierter Herkunftsnachweis

*SPAX Referenzbilder – mit freundlicher Genehmigung der Firma MetsäWood

SPAX Fassade mit sehr kleinem Kopf
Edelstahl rostfrei A2

A2 AISI 304 | A2

Abmessungen [mm]				VE	SPAX-Nummer
Gewinde-Ø d1	Gesamtlänge Ls	Gewindelänge Lg	Klingengröße T	SPAX BOX [Stück]	
4,0 Ø d_K = 6 mm	40	23	15	100	0467000400403
	45	30	15	100	0467000400453
4,5 Ø d_K =7 mm	70	42	15	100	0467000450703
5,0 Ø d_K =8 mm	100	61	20	100	0467000501003

SPAX®
Die Schraube

SPAX HEISST NICHT NUR „INTERNATIONAL“ – SONDERN IST ES AUCH!

Wir produzieren an unserem Standort in Ennepetal und exportieren die SPAX in über 40 Länder, auf allen Kontinenten.

TÜV NORD CERT GmbH – Made in Germany

MADE IN GERMANY – SPAX®

FSC www.fsc.org MIX Papier aus verantwortungsvollen Quellen FSC® C102544

SPAX® GOES GREEN!

Wir drucken für Sie und unsere Umwelt klimaneutral auf Papier aus verantwortungsvollen Quellen.

Print CO_2 kompensiert
Id-Nr. 1661019
www.bvdm-online.de

Bildnachweise:
S. 4: ©zveiger alexandre, thinkstock · S. 6: ©filmlandscape, gettyimages · S. 8: ©pkazmierczak, Fotolia · S. 14: ©Joe Gough, thinkstock · S. 16: ©Ingram Publishing, gettyimages · S. 18: ©Lebus, panthermedia · S. 20: ©Ryan McVay, thinkstock · S. 22: ©Topaz, F1online · S. 24: ©Beau Lark Fancy, F1online · S. 26: ©Design Pics, thinkstock · S. 28: ©Beau Lark Fancy, F1online S. 29: ©Beau Lark Fancy, F1online · S. 30: ©Chuck Schmidt, gettyimages, ©Design Pics, thinkstock · S. 34/35: ©Firma MetsäWood · S. 36: ©Westend61/F1online · ©Gabriel Eckert, gettyimages · S. 37: ©Michael Higginson, thinkstock · S. 38/39: ©Firma MetsäWood · Rückseite: ©-ltz-, thinkstock
Produktabbildungen sind unverbindliche Symbol-Fotos. Maßgeblich für den Kauf ist ausschließlich die Produktbeschreibung.

5040 · D · 01/2017 · HUTH

SPAX International GmbH & Co. KG
ALTENLOH, BRINCK & CO - GRUPPE

Kölner Straße 71–77 · 58256 Ennepetal · Germany
Tel.: +49-23 33-799-1967 · Fax: +49-23 33-799-199
info@spax.com · www.spax.com

Sie finden uns auch unter:

- facebook.com/spax
- youtube.com/user/SPAXinternational
- twitter.com/SPAX_DE
- google.com/+SPAXcom
- xing.to/SPAX
- linkedin.com/company/spax-international
- instagram.com/spax_international